УЗЛЫ ПРОХОДА ВЕНТИЛЯЦИОННЫХ ШАХТ ЧЕРЕЗ ПОКРЫТИЯ ЗДАНИЙ

Узлы прохода предназначены для установки в местах прохода стальных вентиляционных шахт на покрытиях зданий различного назначения. Узлы прохода общего назначения устанавливаются на железобетонные стаканы.

Узлы прохода вентиляционных шахт через покрытия зданий выполняются следующих исполнений:
- узел прохода без клапана и без кольца для сбора конденсата - УП1 - УП1-10;
- узел прохода с клапаном с ручным управлением без кольца для сбора конденсата – УП 2 – УП 2-10;
- узел прохода с клапаном с ручным управлением и с кольцом для сбора конденсата – УП 2–11 – УП 2-21;
- узел прохода с клапаном и площадкой под исполнительный механизм (электропривод) и без кольца для сбора конденсата – УП 3 – УП 3-10;
- узел прохода с клапаном и площадкой под исполнительный механизм (электропривод) и с кольцом для сбора конденсата – УП 3-11 – УП 3-21.

Исполнительный механизм (электропривод) в комплект поставки не входит.

Узлы прохода не утепляются - утепленным является только клапан.

УЗЛЫ ПРОХОДА УП 1 И УП 2

Узел прохода без клапана УП1

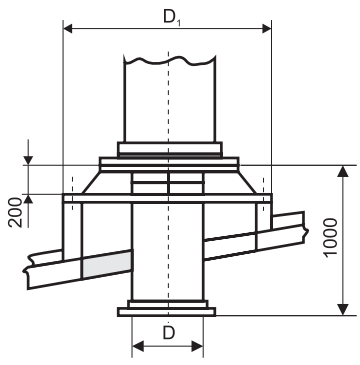

Узел прохода с клапаном и с ручным управлением УП2

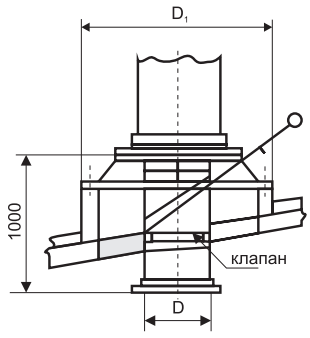

Габаритные и присоединительные размеры (мм)

Узел прохода без клапана		Масса, кг	Узел прохода с ручным управлением						D_1
Модель	D		Модель	D	Масса, кг	Модель	D	Масса, кг	
			без кольца для сбора конденсата			с кольцом для сбора конденсата			
УП 1	200	17,6	УП 2	200	19,1	УП 2-11	200	20,1	540
УП 1-01	250	18,6	УП 2-01	250	20,3	УП 2-12	250	21,5	
УП 1-02	315	29,9	УП 2-02	315	21,8	УП 2-13	315	23,2	
УП 1-03	400	26,0	УП 2-03	400	28,2	УП 2-14	400	29,8	840
УП 1-04	450	30,0	УП 2-04	450	32,7	УП 2-15	450	34,4	
УП 1-05	500	36,0	УП 2-05	500	39,0	УП 2-16	500	40,8	
УП 1-06	630	41,0	УП 2-06	630	45,0	УП 2-17	630	46,5	1140
УП 1-07	710	48,0	УП 2-07	710	52,0	УП 2-18	710	54,2	
УП 1-08	800	53,0	УП 2-08	800	58,0	УП 2-19	800	60,4	
УП 1-09	1000	65,2	УП 2-09	1000	73,2	УП 2-20	1000	77,0	1340
УП 1-10	1250	77,0	УП 2-10	1250	86,0	УП 2-21	1250	90,0	1590

По отдельной заявке изготавливаются узлы прохода нестандартных размеров.

УЗЕЛ ПРОХОДА С КЛАПАНОМ С ПЛОЩАДКОЙ ПОД ЭЛЕКТРОПРИВОД УП 3

Габаритные и присоединительные размеры (мм)

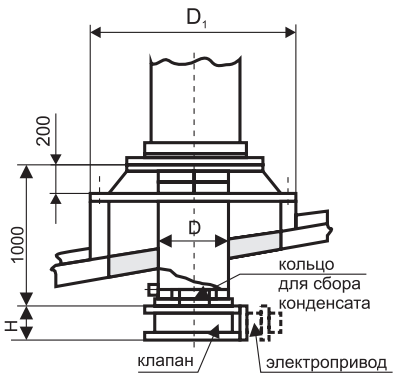

Модель	D	Масса, кг	Модель	D	Масса, кг	H	D_1	Площадь клапана, м²
без кольца для сбора конденсата			с кольцом для сбора конденсата					
УП 3	200	21,6	УП 3-11	200	22,6	50	540	0,031
УП 3-01	250	22,8	УП 3-12	250	24,0	50		0,049
УП 3-02	315	24,4	УП 3-13	315	25,8	50		0,78
УП 3-03	400	30,8	УП 3-14	400	32,4	50	840	0,12
УП 3-04	450	35,2	УП 3-15	450	37,0	50		0,16
УП 3-05	500	41,5	УП 3-16	500	43,3	50		0,19
УП 3-06	630	47,5	УП 3-17	630	50,0	50	1140	0,31
УП 3-07	710	55,0	УП 3-18	710	57,4	50		0,39
УП 3-08	800	63,0	УП 3-19	800	66,0	50		0,5
УП 3-09	1000	80,2	УП 3-20	1000	84,0	64	1340	0,79
УП 3-10	1250	92,0	УП 3-21	1250	97,0	72	1590	1,23

По отдельной заявке изготавливаются узлы прохода нестандартных размеров.

Пример обозначения: узел прохода УП 3-02

где: УП3 - модель узла прохода;
02 - комплектация и типоразмер (по таблице габаритных размеров).