ДРЕНАЖНЫЙ ПОДДОН ДП (конденсатосборник)

Дренажный поддон ДП предназначен для сбора и удаления конденсата.

Поддон крепится к стакану до установки крышного вентилятора. Крепление поддона осуществляется четырьмя специальными болтами.

Для отвода конденсата в нижней части днища предусмотрен штуцер, к которому может быть присоединена дренажная труба.

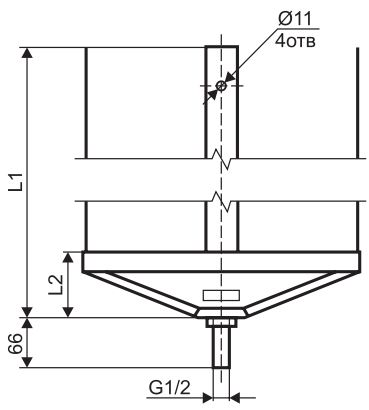

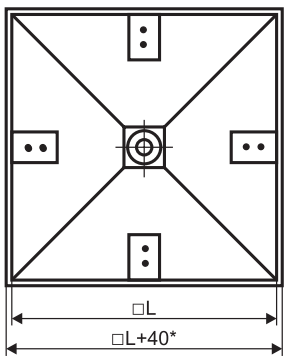

* Только для моделей с 800 по 1435.

Габаритные и присоединительные размеры (мм)

Модельный размер дренажного поддона	L	L1	L2	Масса, кг	Модель стакана монтажного	Размеры прочих сопутствующих изделий
310	360	1070	85	3,7	СМ-О/СМ-К/СМ-ДУ-310	100-315
400	450		98	4,1	СМ-О/СМ-К/СМ-ДУ-400	350, 400
440	490		105	4,3	СМ-О/СМ-К/СМ-ДУ-440	450
490	540		114	4,6	СМ-О/СМ-К/СМ-ДУ-490	500
540	590		123	5,0	СМ-О/СМ-К/СМ-ДУ-540	560
590	640		133	5,4	СМ-О/СМ-К/СМ-ДУ-590	630
650	700		143	5,8	СМ-О/СМ-К/СМ-ДУ-650	630
715	765		155	6,3	СМ-О/СМ-К/СМ-ДУ-715	710
800	850	1400	166	10,5	СМ-О/СМ-К/СМ-ДУ-800	800
1065	1115		212	18,2	СМ-О/СМ-К/СМ-ДУ-1065	900
1165	1215	1700	229	21,3	СМ-О/СМ-К/СМ-ДУ-1165	1120
1305	1355		253	24,8	СМ-О/СМ-К/СМ-ДУ-1305	1250
1435	1475		276	28,4	СМ-О/СМ-К/СМ-ДУ-1435	1400

Пример обозначения: **дренажный поддон ДП-О-800**

где: ДП – обозначение дренажного поддона;
О – общепромышленное исполнение поддона (К – коррозионностойкое исполнение поддона ;
800 – размер □А (проходное сечение стакана монтажного), мм (см.раздел «стаканы монтажные»).